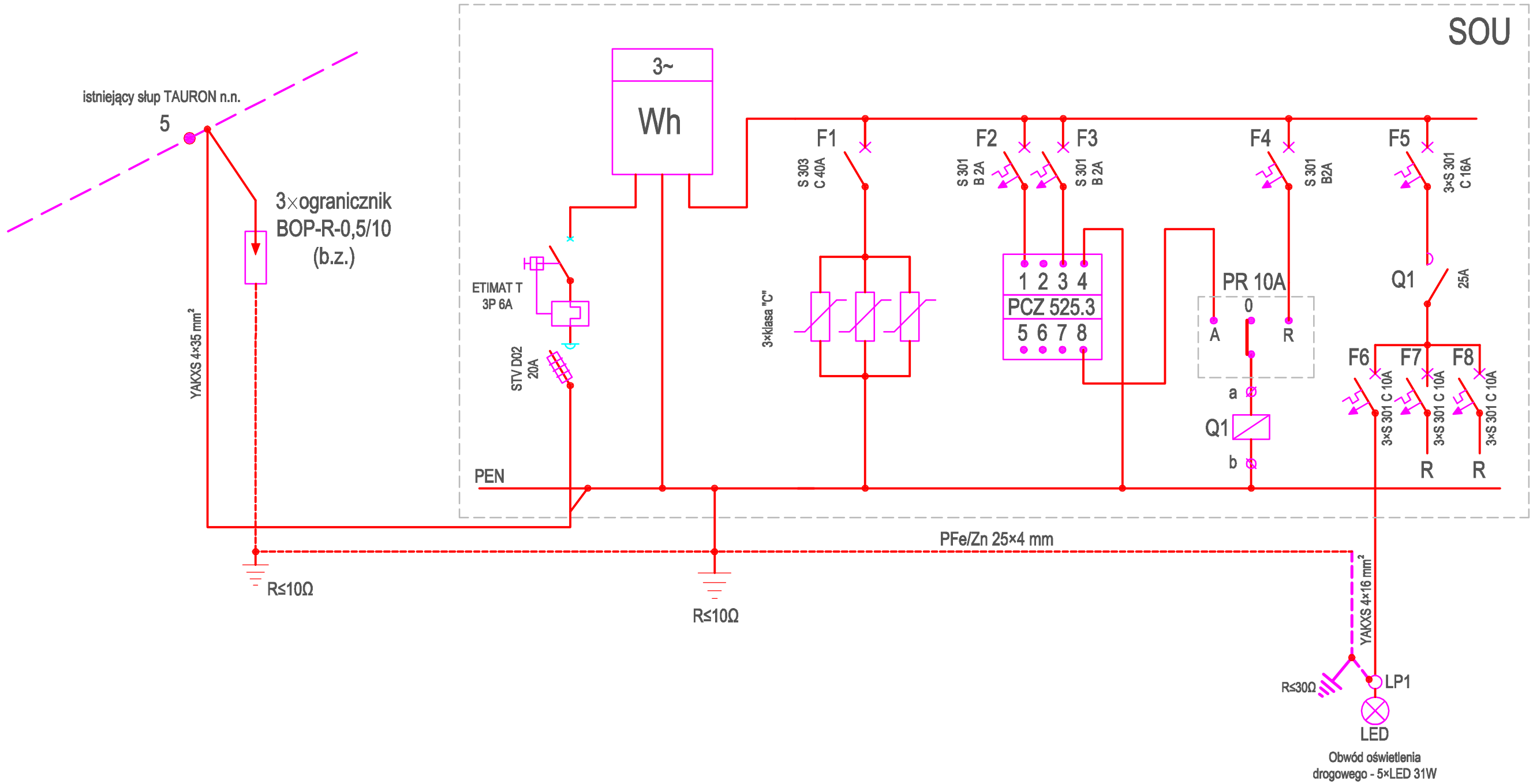

PROJEKTOWANIE KOSZTORYSOWANIE NADZÓR ROBOTY DROGOWE
STANISŁAW KURPIEL, UL. WRZOSOWA 11A, 58-500 JELENIA GÓRA
NIP 611-115-94-22 REGON 231075677

ZADANIE
PRZEBUDOWA ULICY GŁÓWNEJ W KOWARACH

TYTUŁ
SCHEMAT IDEOWY OŚWIETLENIOWO - LICZNIKOWEJ
UL. GŁÓWNA W KOWARACH

BRANŻA	PROJEKTANT	PODPIS
ELEKTRYCZNA	inż. Henryk Spychalski upr. nr 2000/03 do projektowania w specyalności instalacyjno-energetycznej w zakresie sieci, instalacji i urządzeń elektrycznych	

DATA	SKALA	NR RYS.	NR EGZ.
PAŹDZIERNIK 2020	------	3/B	